1221_TEL

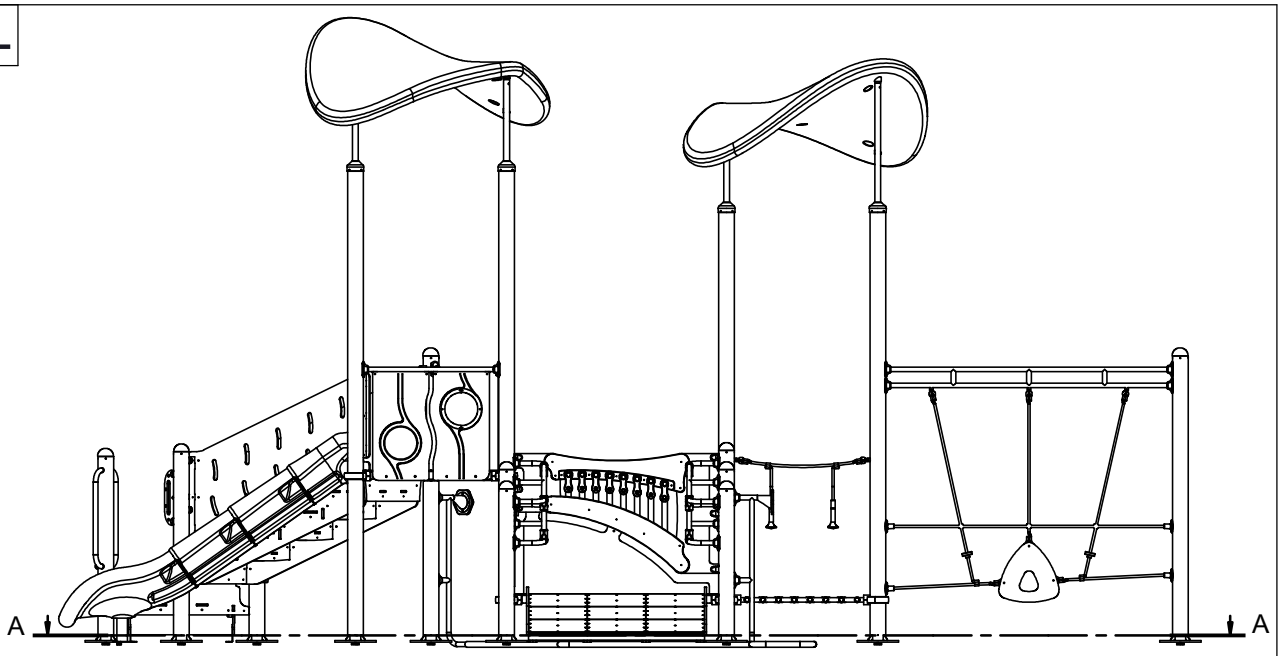
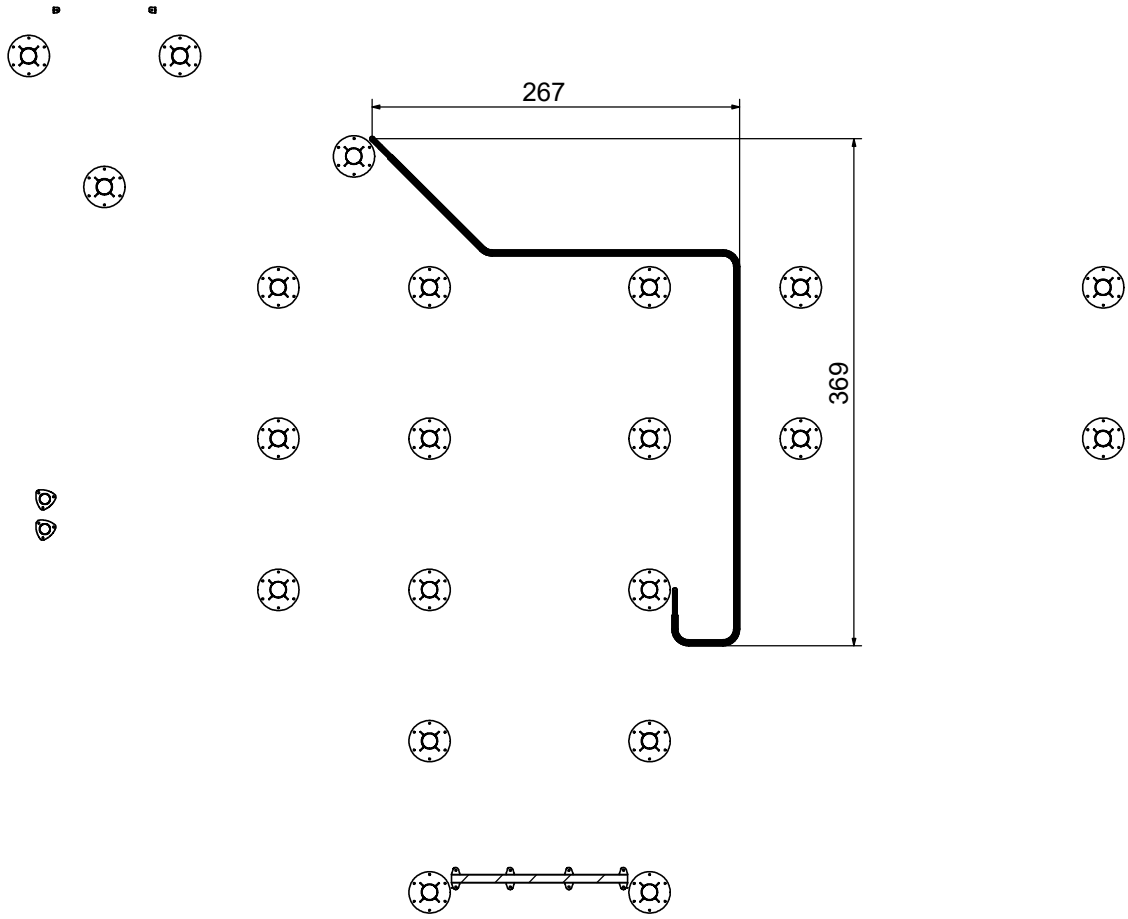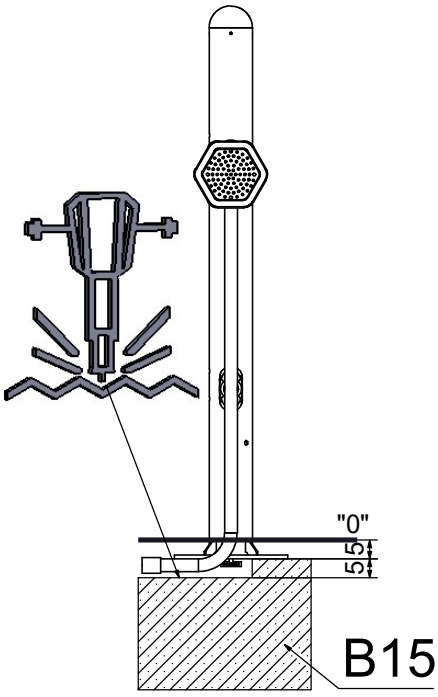
A-A