1225_TEL

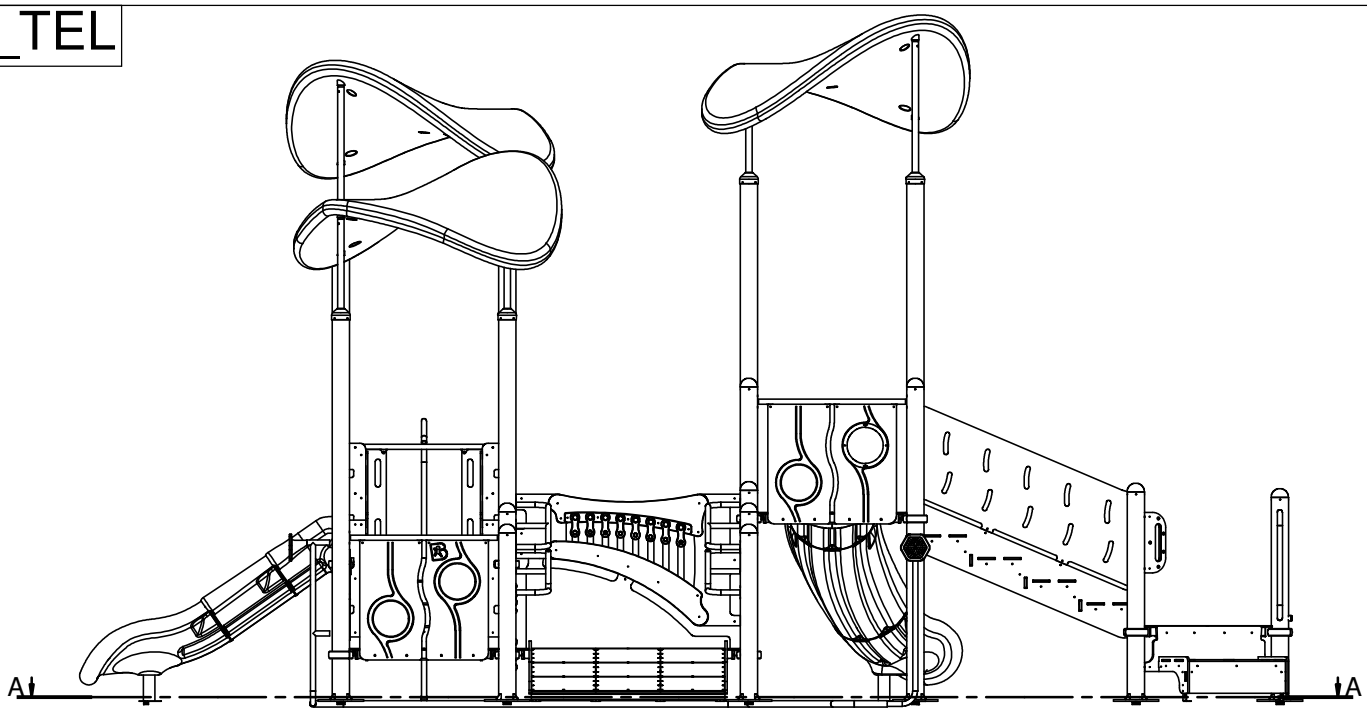

A-A

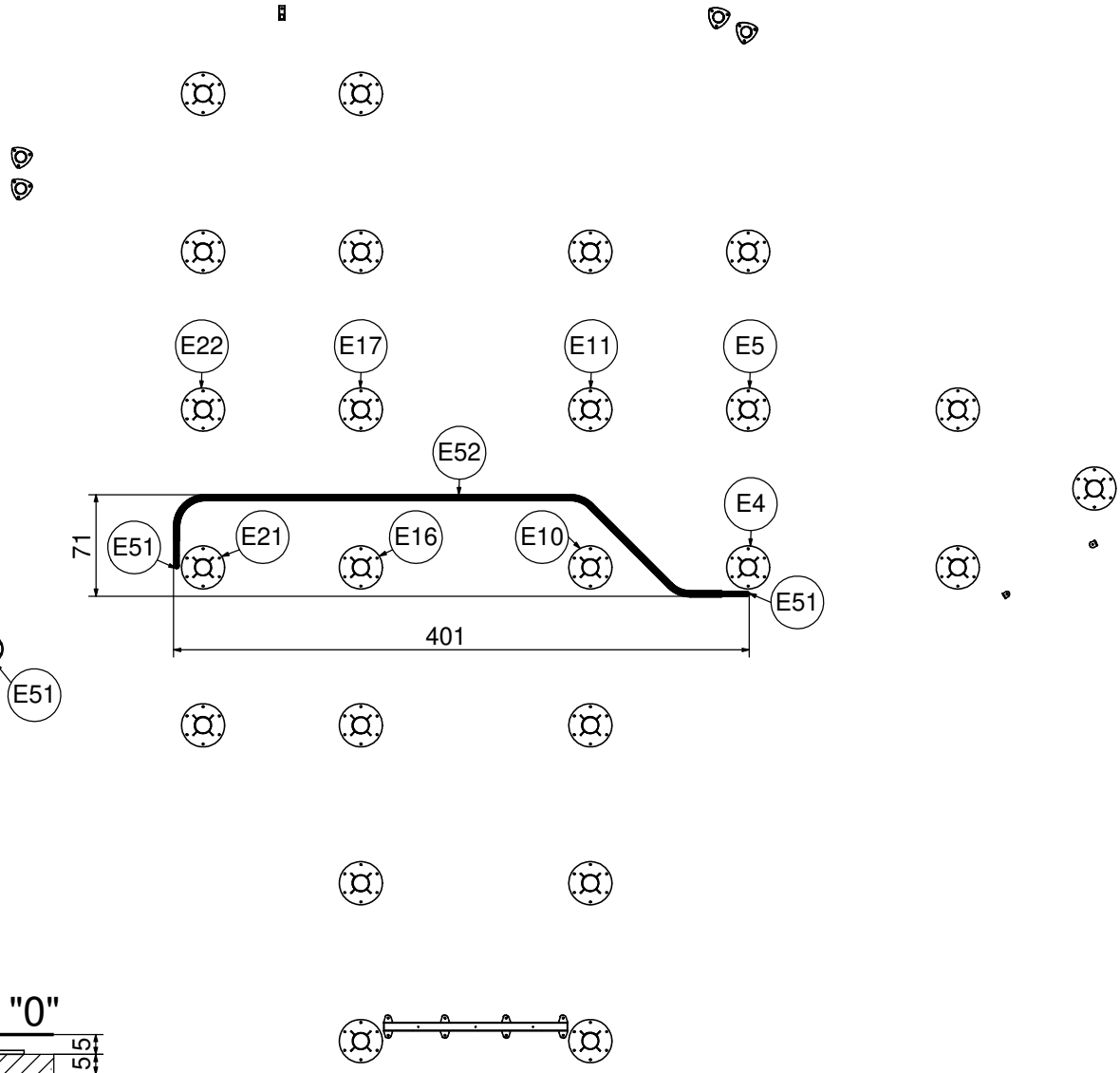

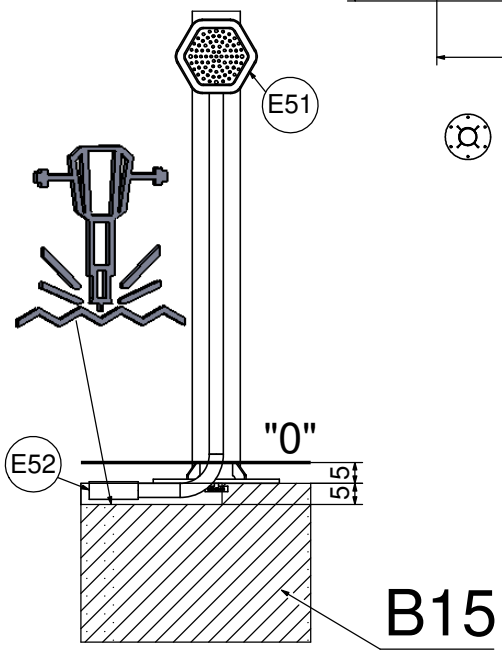

1225_TEL 1/1